Servopohon LMC24A

Servopohon pre nastavenie vzduchotechnických klapiek v domácich vetraniach a klimatizáciách

- veľkosť klapky do circa 1 m2
- krútiaci moment 5Nm
- napájanie AC/DC 24V
- ovládanie: otvoriť/zatvoriť alebo 3-bod
- doba prestavenia **35s**

Základné údaje:

napájacie napätie	AC 24V, DC 24V
funkčný rozsah	AC/DC 19,2...28,8V
príkon	1,5W , kľudový stav 0,2W
dimenzovanie	3VA
pripojenie motor	kábel 1m, 3x 0,75mm2
krútiaci moment	5Nm
smer otáčania	možno meniť pomocou prepínača L / R
ručné nastavenie	tlačidlom, samočinný návrat, manuálne aretovatelný
pracovný uhol	max. 95°, na oboch stranách sa dá ohraničiť mechanickými dorazmi
doba prestavenia	35 s
hladina hluku	max.45dB (A)
ukazovateľ polohy	mechanický, nasunutelný
ochranná trieda	III (bezpečné napätia)
krytie	IP 54
rušenie EMV	CE podľa 89/336/EWG
funkčná charakteristika	Typ 1 (podľa EN 60730-1)
teplota okolia	-30 ÷ +50° C
skladovacia teplota	-40 ÷ +80° C
vlhkosť okolia	95% RV nekondenzujúca (EN 60730-1)
hmotnosť	circa 500g

Schéma pripojenia:

otvoriť/zatvoriť

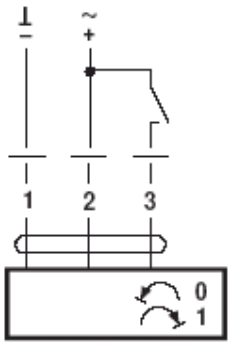

3-bodové

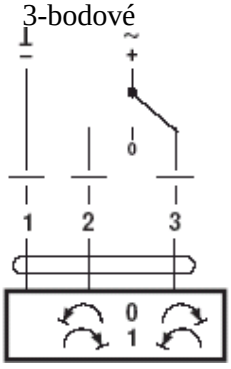

zmysel otáčania

Rozmery:

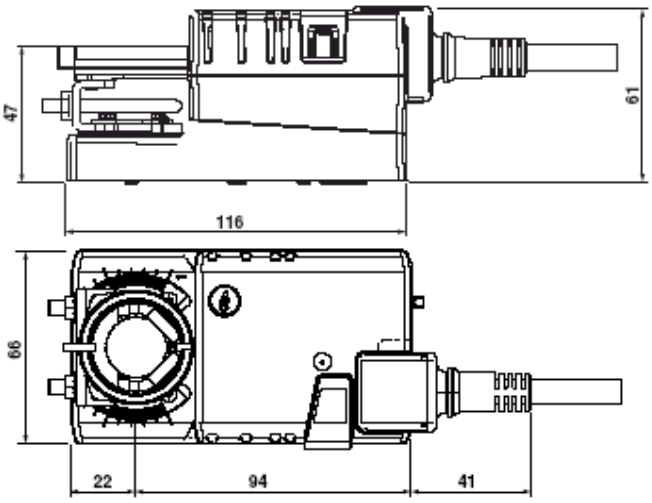

Príslušenstvo:

pomocný kontakt S1A alebo S2A
spätnoväzobný potenciometer P...A
predĺženie hriadele AV6-20

MARET systém s.r.o. Podjavorinskej 1614/1, 915 22 Nové Mesto nad Váhom
Telefon/fax: +421/32/7716166, 7712161 **E-mail:** maret@maret.sk www.maret.sk

Príklad montáže pohonu na klapku:

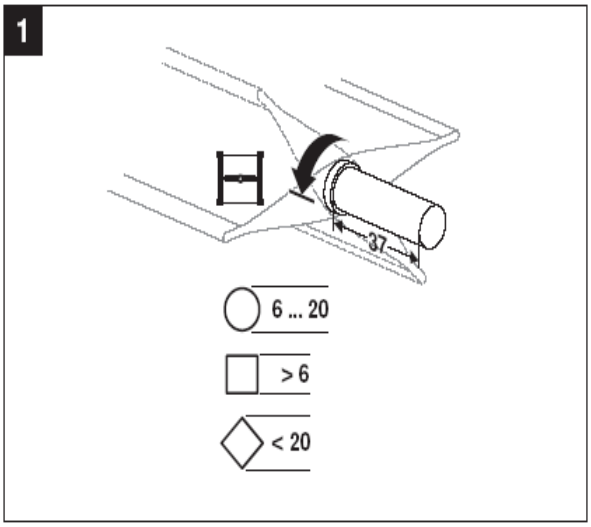

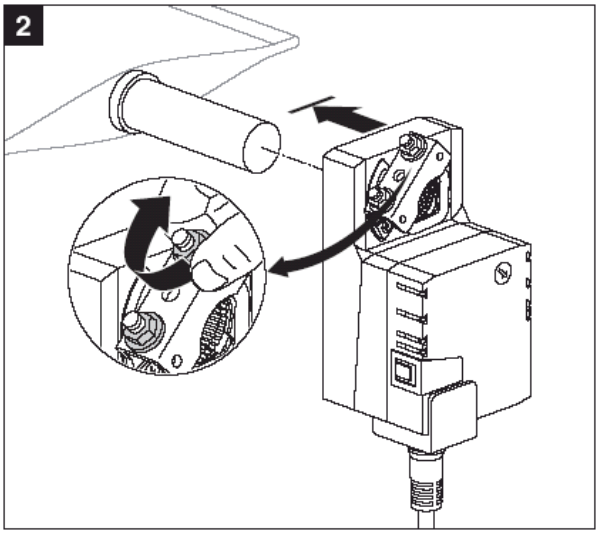

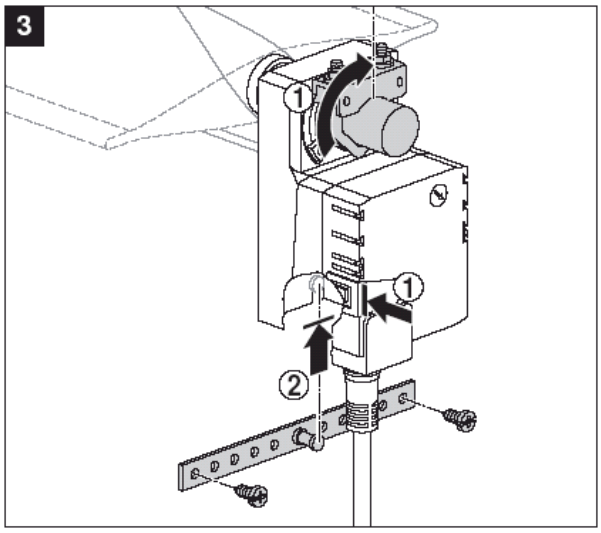

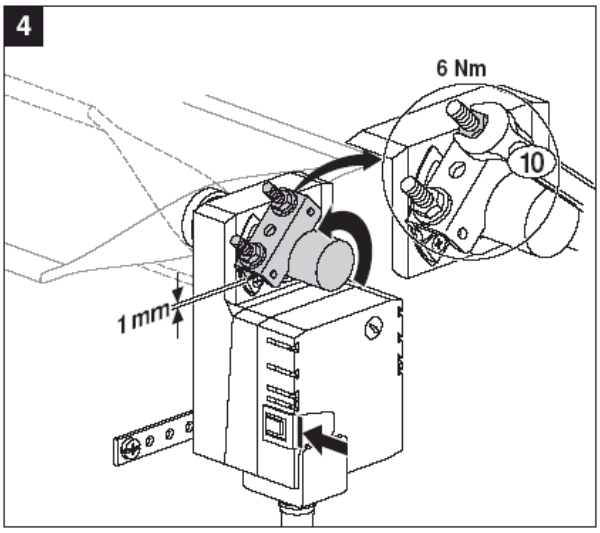

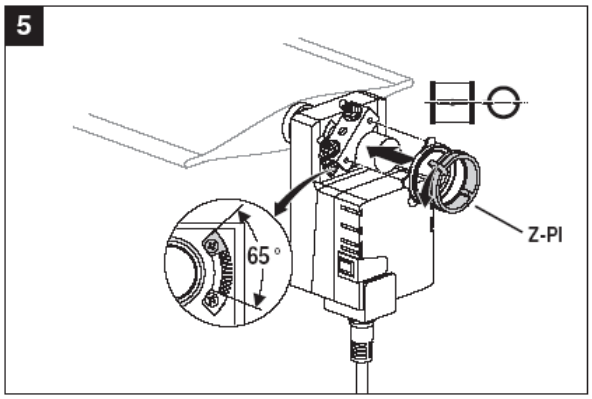

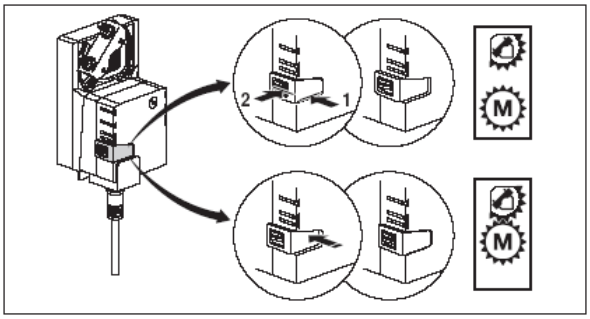

MARET systém s.r.o. Podjavorinskej 1614/1, 915 22 Nové Mesto nad Váhom
Telefon/fax: +421/32/7716166, 7712161 **E-mail:** maret@maret.sk www.maret.sk

Servopohon sa dá objednať aj s osemhranom

Rozmery:

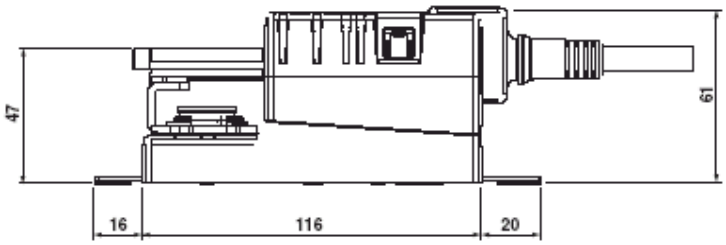

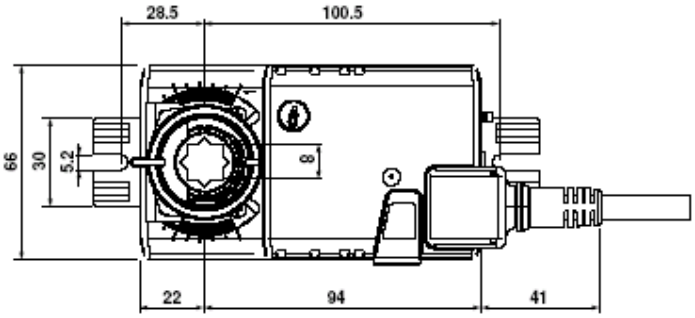

MARET systém s.r.o. Podjavorinskej 1614/1, 915 22 Nové Mesto nad Váhom
Telefon/fax: +421/32/7716166, 7712161 **E-mail:** maret@maret.sk www.maret.sk

MARET systém® s.r.o.

Príklad montáže pohonu s osemhranom na klapku:

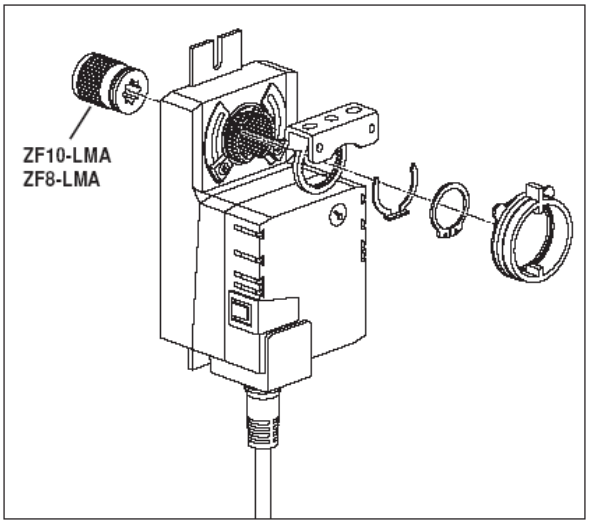

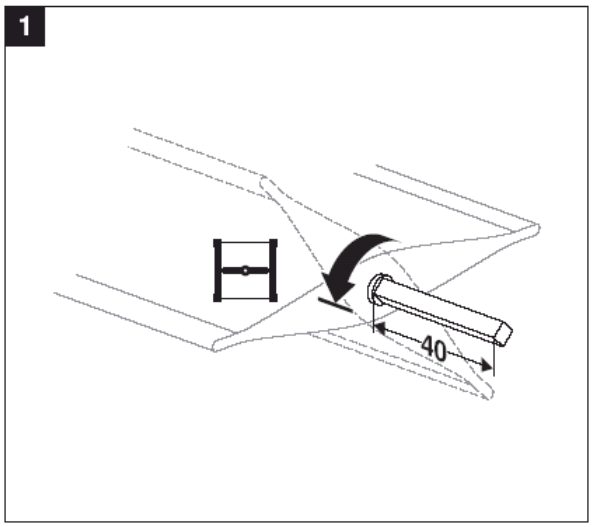

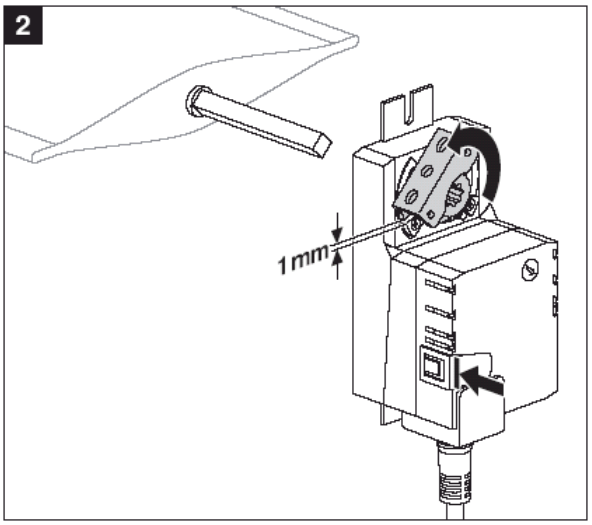

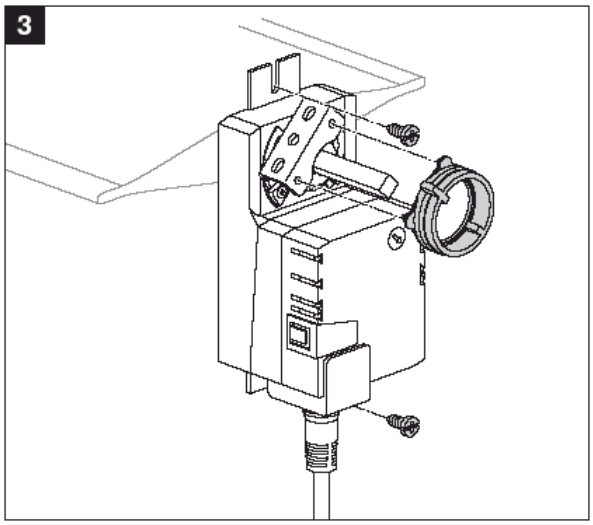

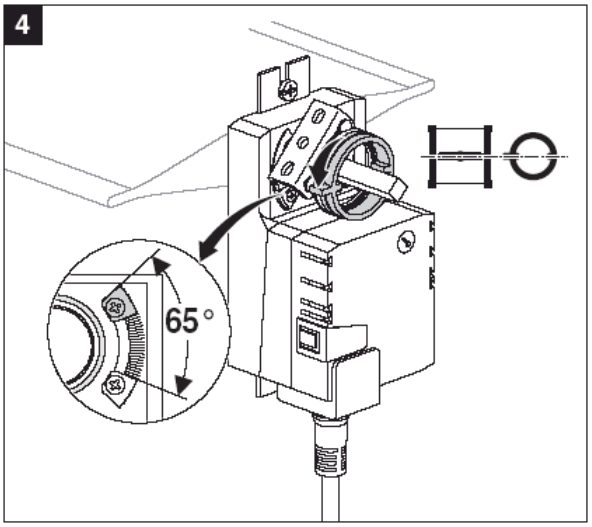

MARET systém s.r.o. Podjavorinskej 1614/1, 915 22 Nové Mesto nad Váhom
Telefon/fax: +421/32/7716166, 7712161 **E-mail:** maret@maret.sk www.maret.sk