Návod pre tlakové spínače KPI 34 - 38

KPI 34,35,36 a 38

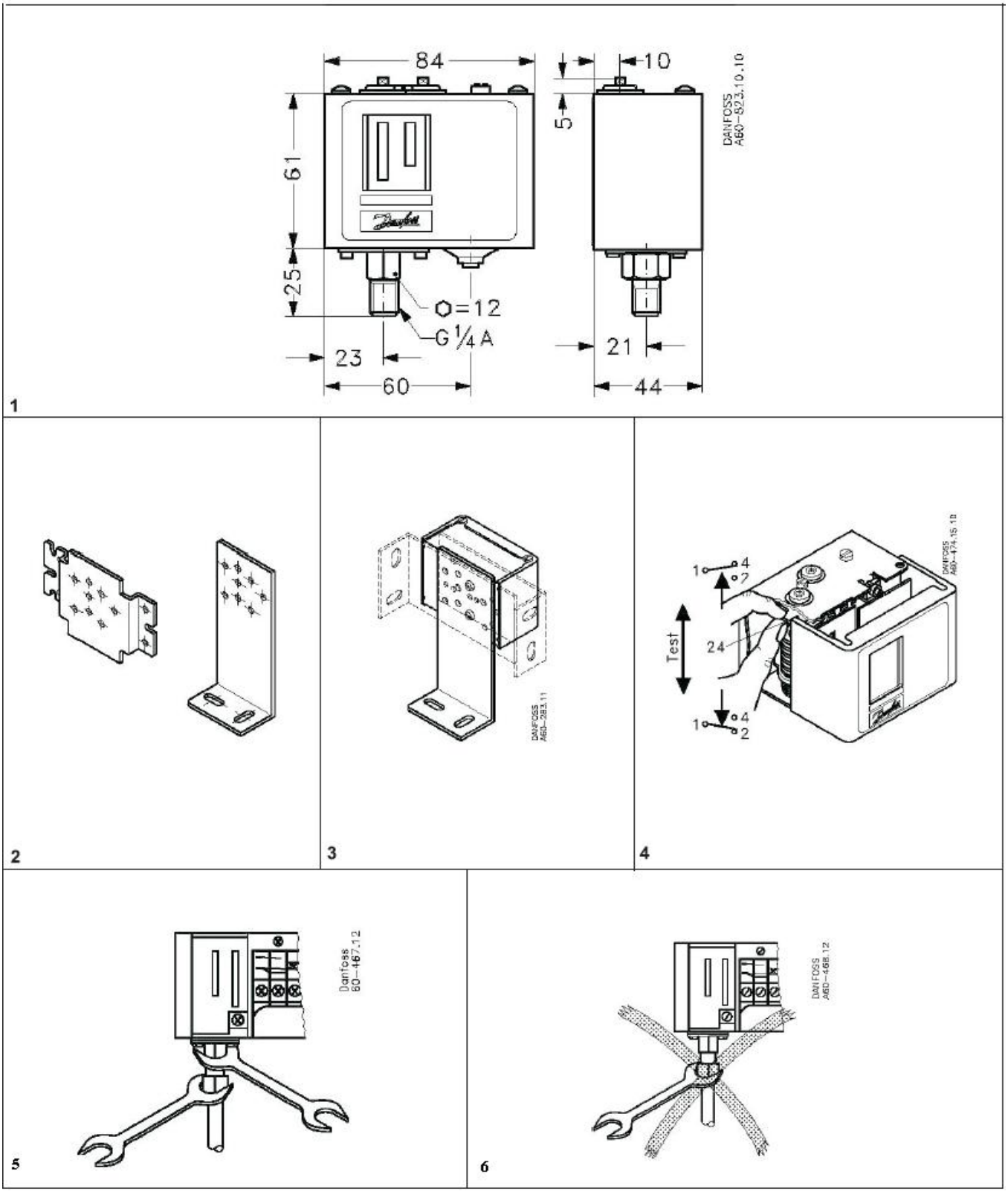

MARET systém s.r.o. Podjavorinskej 1614/1, 915 22 Nové Mesto nad Váhom
Telefon/fax: +421/32/7716166, 7712161 **E-mail:** maret@maret.sk www.maret.sk

PDF created with FinePrint pdfFactory trial version http://www.pdffactory.com

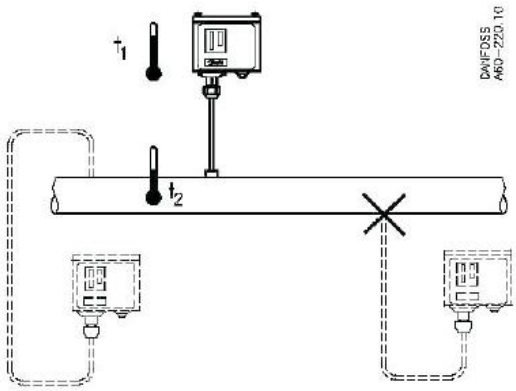

KPI 34, 35, 36 a 38
t_1 min. - 40°C
t_1 max. 65°C

t_2 min. - 40°C
t_2 max. 100°C

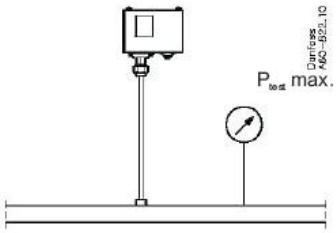

	Rozsah	Diference
KPI 34	-0,2 až 3 bar	0,4 až 1,25 bar
KPI 35	-0,2 až 8 bar	0,4 až 2 bar
KPI 36	4 až 12 bar	0,5 až 1,6 bar
KPI 38	8 až 28 bar	1,8 až 6 bar

KPI 34: 18 bar
KPI 35: 18 bar
KPI 36: 18 bar
KPI 38: 30 bar

7

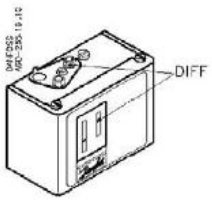

8

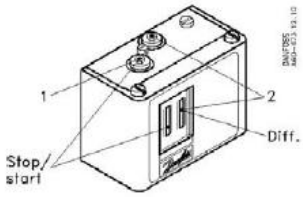

9

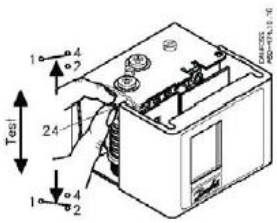

10

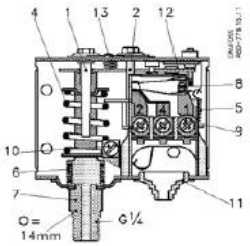

KPI 34, 35, 36 a 38

11

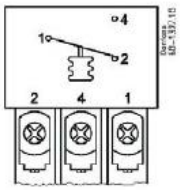

Standardní kontakty
Střídavý proud
AC-1: 10A, 440V
AC-3: 6A, 400V
AC-15: 4A, 400V
Zablokovaný rotor: 112A

Stejnosměrný proud
DC-13, 12 W, 220V

12

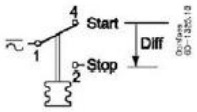

13

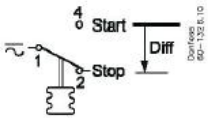

14

MARET systém s.r.o. Podjavorinskej 1614/1, 915 22 Nové Mesto nad Váhom
Telefon/fax: +421/32/7716166, 7712161 **E-mail:** maret@maret.sk www.maret.sk

PDF created with FinePrint pdfFactory trial version http://www.pdffactory.com